VASSER
grifería

manual de despiece

GARANTÍA 5 AÑOS

29/1042

Juego para bañera y ducha monocomando de embutir con transferencia, pico y ducha.

Nº	Nº Pieza	Descripción	Cant.
1	31100108	Tapa INDICE	1
2	61000401	Tornillo ajuste palanca	1
3	15102901	Volante Linea 29	1
4	15301005	Covertor Cartucho	1
5	61001002	Tuerca ajuste cartucho S.S	1
6	13000401	Cartucho Monocomando 35mm	1
7	15502901	Cobertor cartucho exterior	1
8	15002902	Cuerpo ducha con transferencia	1
9	15502902	Tapa Cuerpo	1
10	15600118	Cabezal de Transferencia	1
11	61002902	Resorte de transferencia	1
12	15402901	Pulsador Diversor	1
13	31200102	Protector	1
14	31200103	Protector	1
15	15302703	Covertor Pico Inf, Ducha	1
16	15202402	Pico inf. Ducha Linea 24	1
17	13301901	Aireador	1
18	15202404	Covertor pico ducha	1
19	15202403	Caño flor ducha linea 24	1
20	15702401	Flor de Ducha	1
21	65000101	Llave allen	1
22	61000407	Ramplus	2
23	31300101	Tornillo 3,5 x 30	2

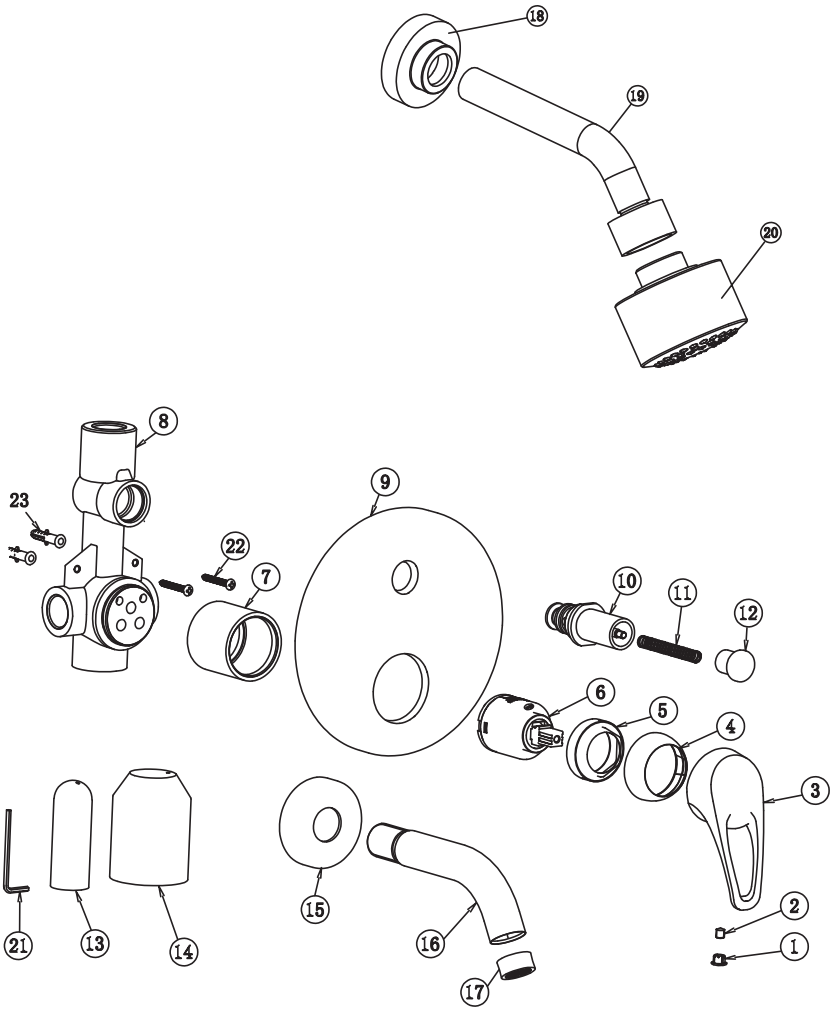

vasser.com.ar

Santiago Giubergia 2561 · Parque Industrial La Victoria
Venado Tuerto · Pcia. de Santa Fe

vasser responde
0800 555 7067

vasser.responde@vasser.com.ar